Stationierung: km ~ 6.070

Schnitt A-A

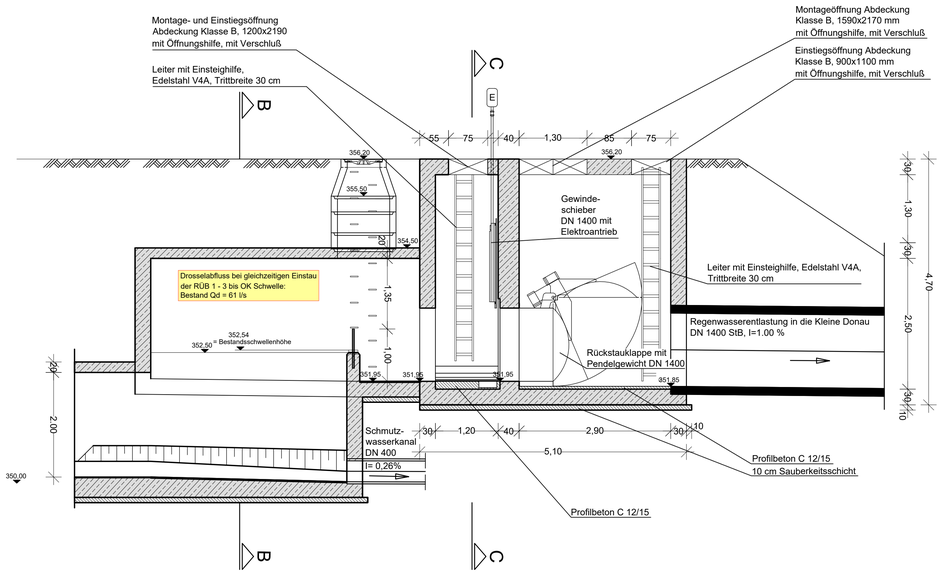

Schnitt B-B

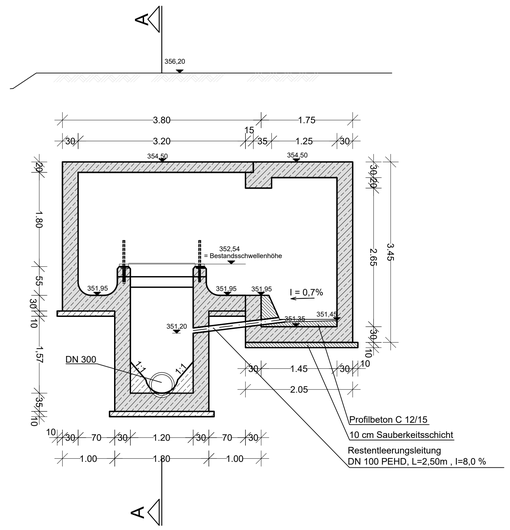

Grundriss

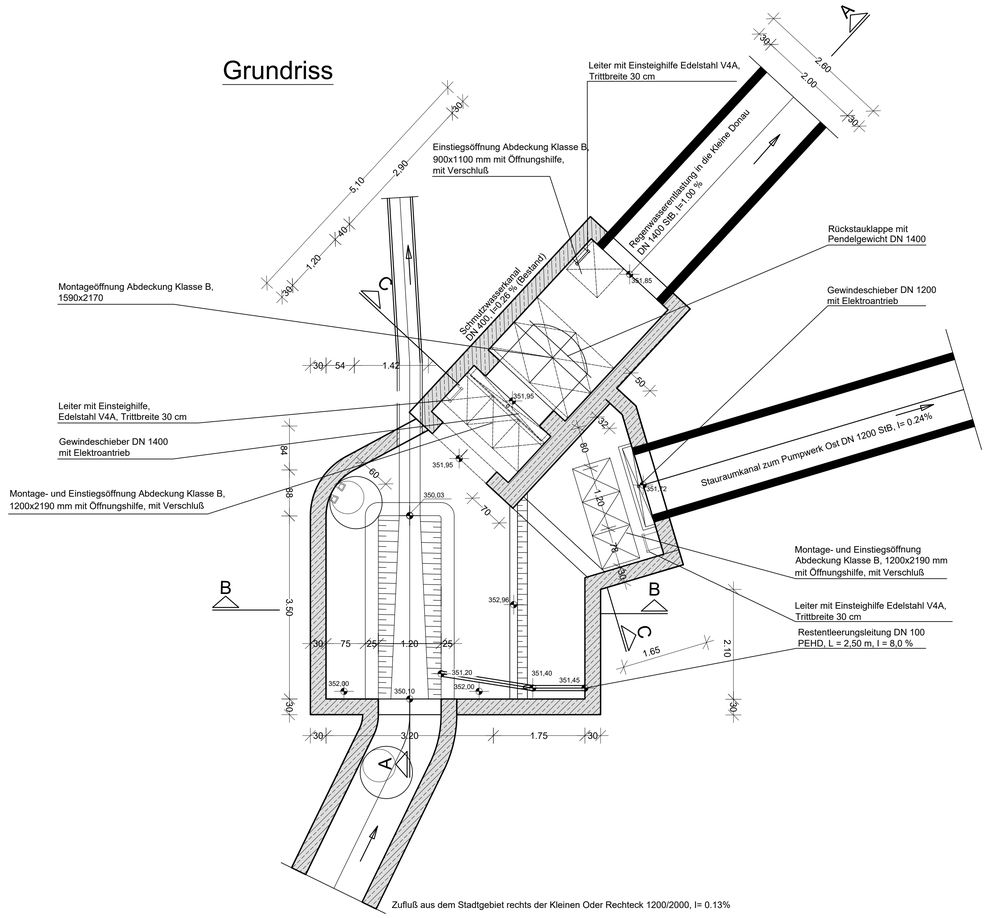

Schnitt C-C

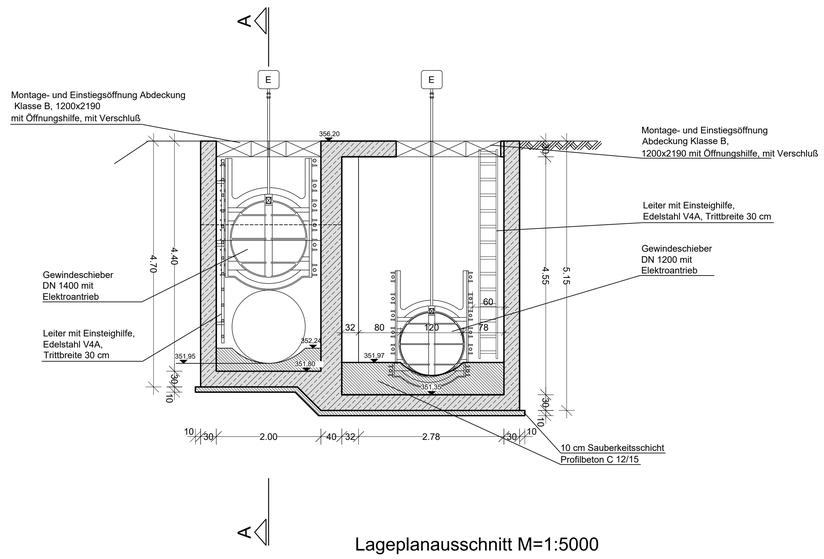

Anlage 5.1

Lageplanausschnitt M=1:5000

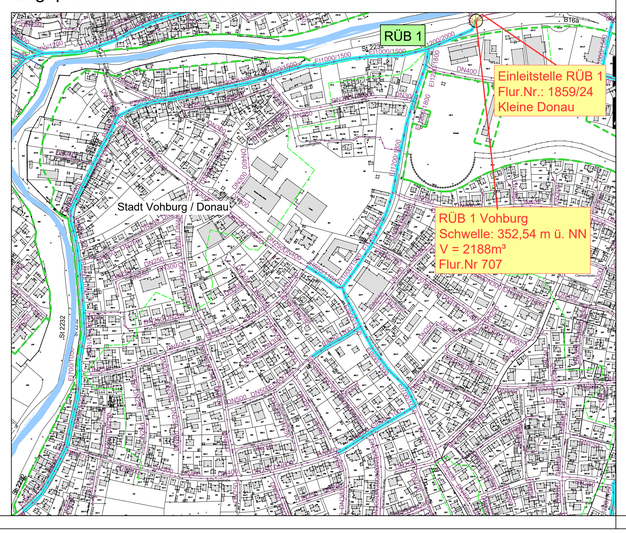

Index:	Art der Änderung:	Datum:	gezeichnet:

Projekt:

Tektur des Wasserrechts für Mischwasser

Stadt Vohburg an der Donau
Landkreis Pfaffenhofen an der Ilm

GENEHMIGUNGSPLANUNG

Vorhabensträger:

Stadt Vohburg

Planinhalt:

Detailplan RÜB01
Vohburg

Projekt Nr.: 1092.063

Datum: 04.04.2022

Plan-Nr./Index: GP DP01

Maßstab: 1 : 50

Aufgestellt: M. Nowak

Plangrundlagen: Geobasisdaten: Bayerische Vermessungsverwaltung digitale Flurkarte mit Stand Januar 2018

Lagesystem: Gauss-Krüger

gezeichnet: L. Knoll

Höhensystem: m.ü.NN (DHHN 12)

geprüft: K. Parth

.....

Entwurfsverfasser:

WipflerPLAN
Architekten
Bauingenieure
Vermessungsingenieure
Erschließungsträger

WipflerPLAN
Planungsgesellschaft mbH
Hohenwarter Straße 124
85276 Pfaffenhofen / Ilm
Tel.: 08441 5046-0
Fax: 08441 490204
www.wipflerplan.de
info@wipflerplan.de

Stadt
Vohburg
Ulrich-Steinberger-Platz 12
85088 Vohburg
Tel.: 08457/92 92-0
Fax: 08457/92 92-20
www.vohburg.de
stadtverwaltung@vohburg.de

Datei: P:\PROJEKTE\1092.063\5_Planungen\3_Genehmigungsplanung\2_Wasserrechtsanträge\Tektur\Pläne\1092.063_GP_DP01,DP02,DP03,DP04,DP05,DP06,DP07.dwg | Plotdatum: 29.03.2022, 07:42 Uhr | Benutzer: LKN

Blattgröße: 0.975 x 0.750 = 0.731 m²

WipflerPLAN